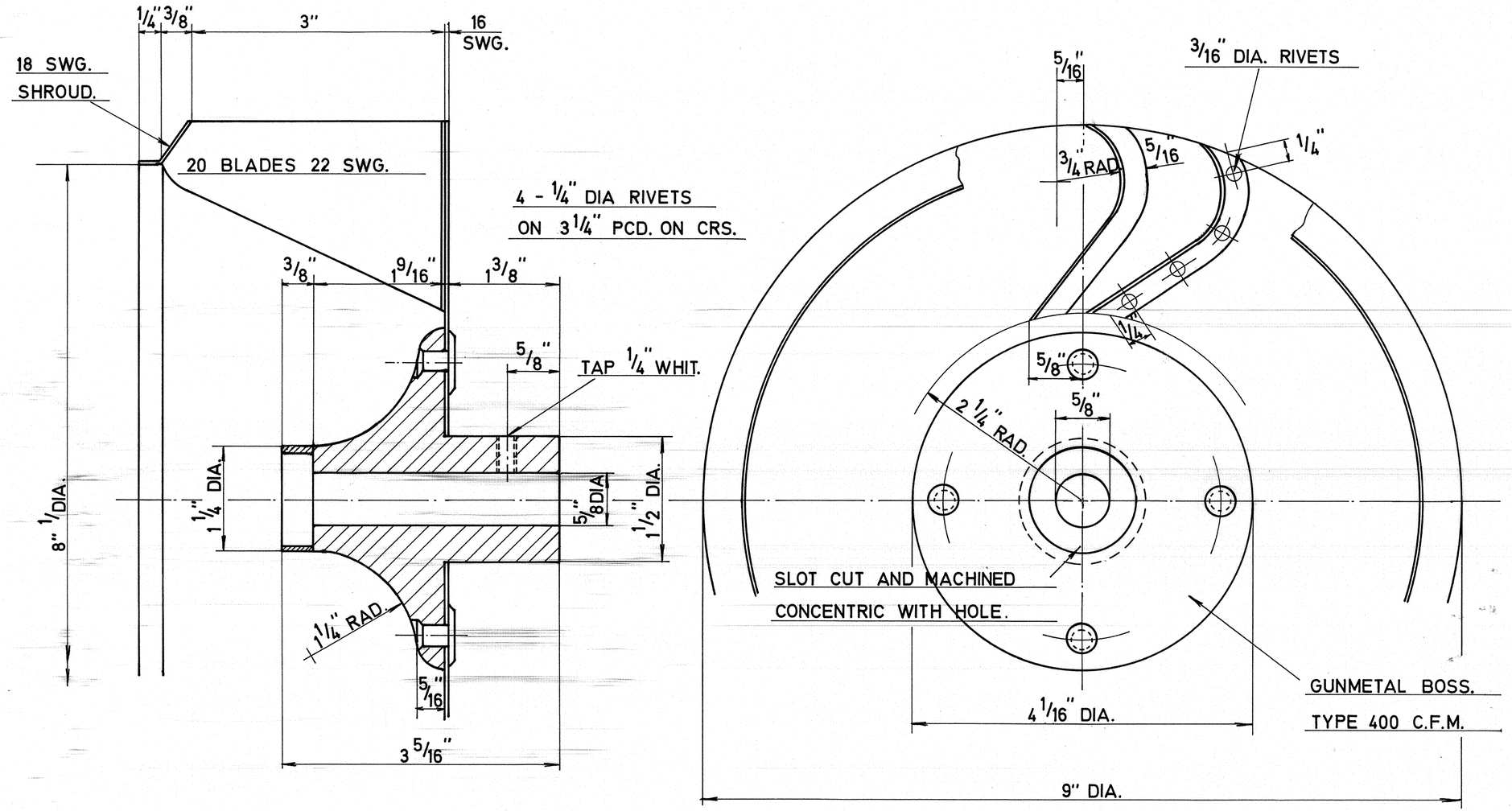

Stk.	Betegnelse	Pos.	Materiale kvalitet	Model nr. eller materiale størrelse	rå Vægt/stk.	færdig Vægt/stk.

Tegn. | Lev. til | Antal | Ordre nr.

Dato | Ændring | Indeks

Tegn.	L,D&Co.	Tegn. rev.		Afd.	L
Kalk.	M.M.	Kalk. rev.		Dato	26.2.75

Anvendelse: Mo af 1800- og 1900-serierne

Tegningens benævnelse: Ventilatorskovlehjul for oliefyr (Detail of No 7½" C.F. Climax runner)

Målestok 1:1

FRICHS

Tegningens nummer: 18W-2.087

Indeks:

Kalkeret efter Laidlaw, Drew & Co.'s tegn. nr. B 4202 modtaget med brev af 18.2.75.

FRICHS nr. 148